令和４年度 第７０回大分県高等学校総合体育大会

サッカー競技　男子　組合せ
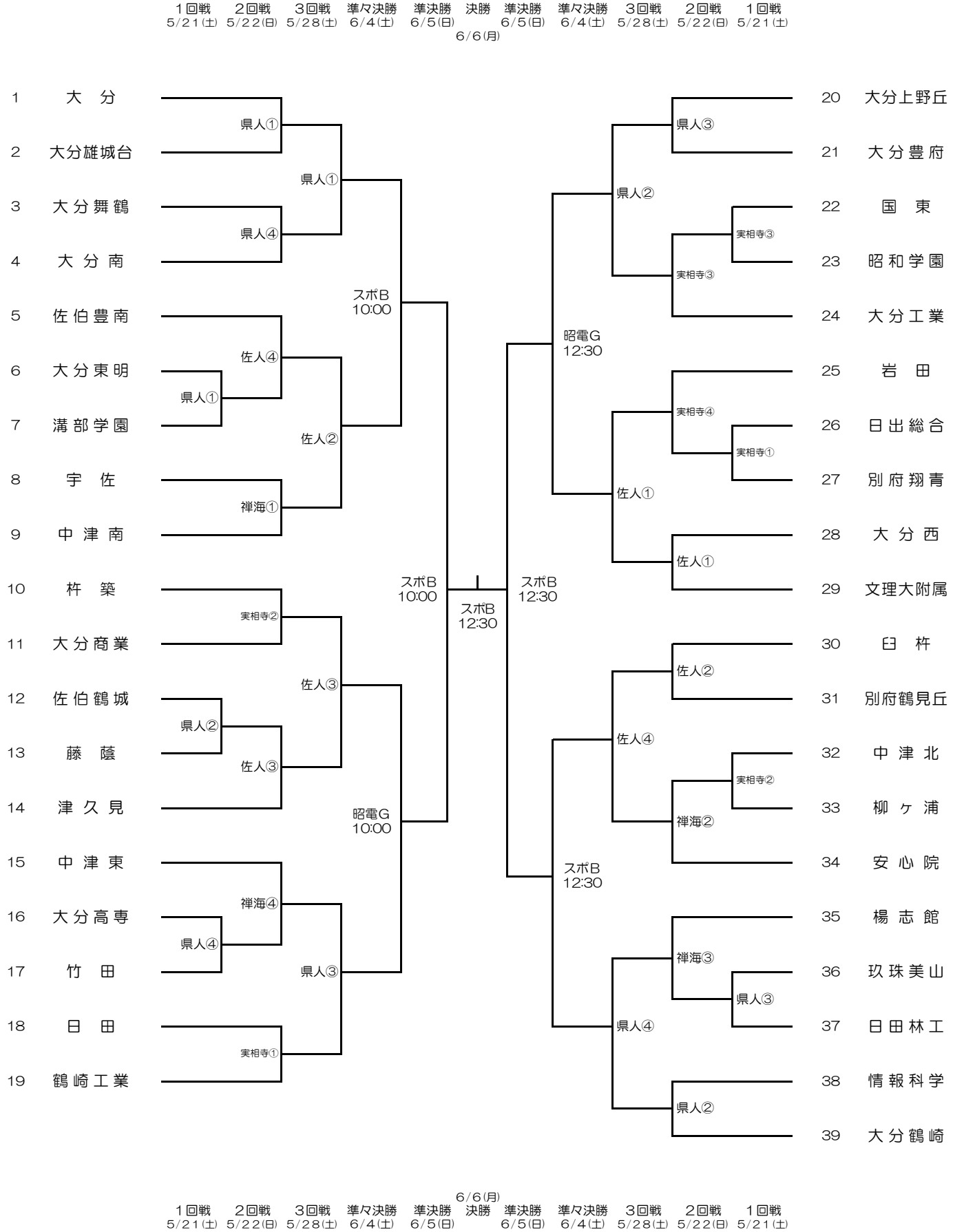
会　場　別府実相寺サッカー場人工芝（実相寺）　・　佐伯市総合運動公園人工芝(佐人)
大分県サッカー協会人工芝(県人)　・　禅海ふれあい広場（禅海）
大分スポーツ公園昭和電工グラウンド（昭電）　・　大分スポーツ公園サッカー場Ｂコート（スポＢ）
期　間　令和４年５月２１日（土）～６月６日（月）
時　間　①１０：００～　②１１：３０～　③１３：００～　④１４：３０～